GRAVIPUL MADRID, S.L.
C/ Ciudad de Frías, 3 nave 8
P.I. Camino de Getafe
28021 Madrid (Spain)
Tfno: +34 917233821
info@gravipul.com
www.gravipul.com

VKU

VIBRADOR SIN DESCARGA

COMPUERTA DE VACIADO

VÁLVULA AGUA PRODUCTO

VÁLVULA DE DESAGÜE

MUELLES SUSPENSIÓN

CUADRO ELÉCTRICO

GRAVIPUL MADRID, S.L.
C/ Ciudad de Frías, 3 nave 8
P.I. Camino de Getafe
28021 Madrid (Spain)
Tfno: +34 917233821
info@gravipul.com
www.gravipul.com

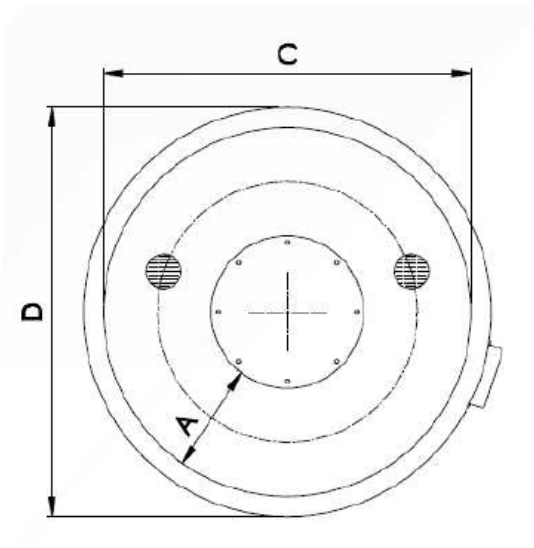

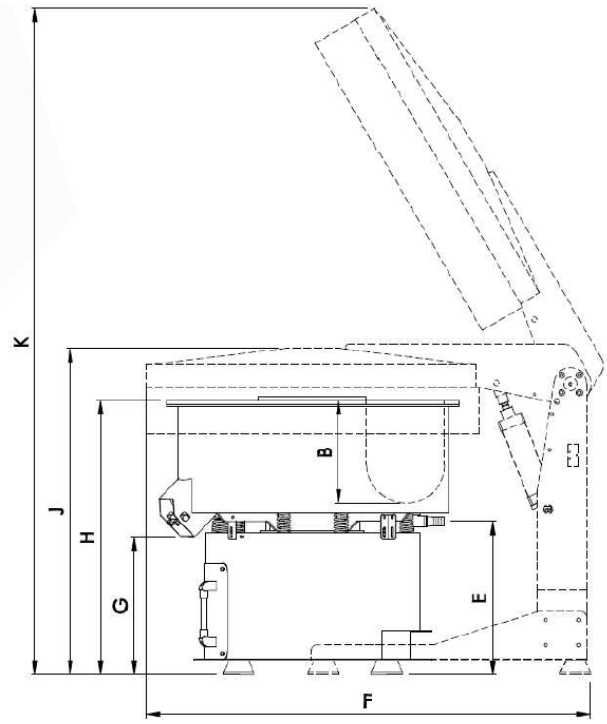

VKU		25	50	100	200	400	600	800	1000	1200
A	mm	140	210	250	280	360	400	460	490	550
B	mm	150	215	300	375	460	520	575	630	650
C	mm	510	610	730	950	1200	1410	1560	1630	1780
D	mm	580	700	820	1060	1310	1530	1680	1760	1900
E	mm	510	600	500	500	500	500	500	500	500
F	mm	--	--	1360	1600	1850	2200	2320	2400	2550
G	mm	--	--	500	525	525	500	450	450	450
H	mm	800	900	900	1000	1100	1100	1250	1250	1250
J	mm	--	--	1100	1200	1300	1300	1450	1450	1450
K	mm	--	--	2120	2430	2750	3050	3300	3400	3500

	VKU 25	VKU 50	VKU 100	VKU 200	VKU 400	VKU 600	VKU 800	VKU 1000	VKU 1200	MEDIDA
VOLUMEN	25	51	102	210	408	610	820	1010	1230	lt
ESPESOR RECUBR.	15-25	15-25	15-25	15-25	15-25	15-25	15-25	15-25	15-25	Mm
POTENCIA MOTOR	0,35	0,6	0,7	1,1	1,9	2,5	5	7	7	Kw
PESO EN VACIO	110	140	220	350	600	820	1050	1220	1380	KG